SCHEDA PRODOTTO

PERGOLA 240x240 cm

art. LO/PG240240
EAN 8057457150583

DIMENSIONI COPERTURA
Larghezza cm 240
Profondità cm 240

DIMENSIONI A TERRA
Larghezza cm 200
Profondità cm 200

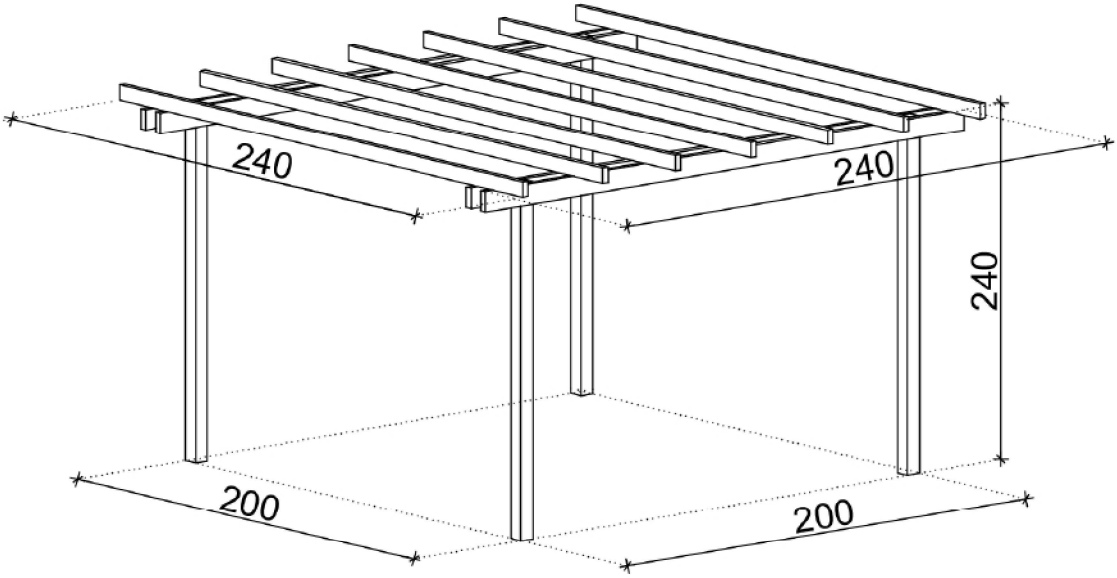

MATERIALI PERGOLA Pino impregnato a pressione - Classe 3

nr. 4 Montanti verticali sez. cm 9x9

nr. 4 Banchine laterali sez. cm 3,8x11,6

nr. 5 Tavole secondarie sez. cm 3,8x8,5

Viteria e ferramenta di montaggio inclusa.

IMBALLO

Dimensioni imballo cm 240 x 30 x 30

Peso complessivo imballo Kg 150

ACCESSORI

Staffe per il fissaggio a terra escluse - acquistabili separatamente.